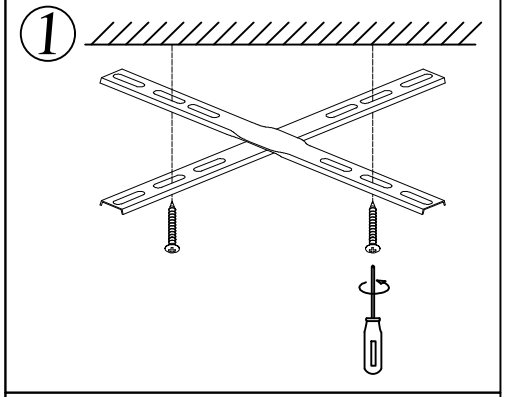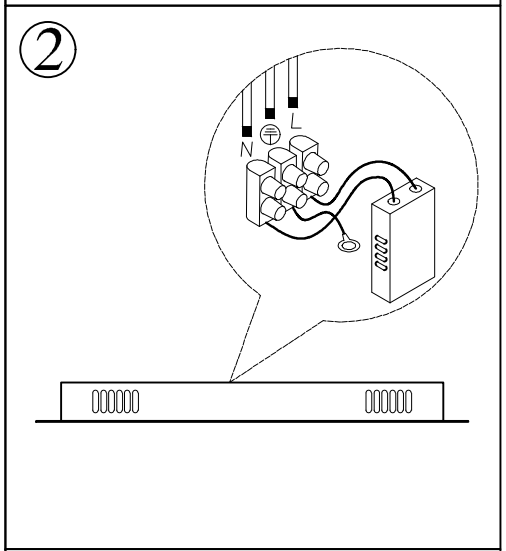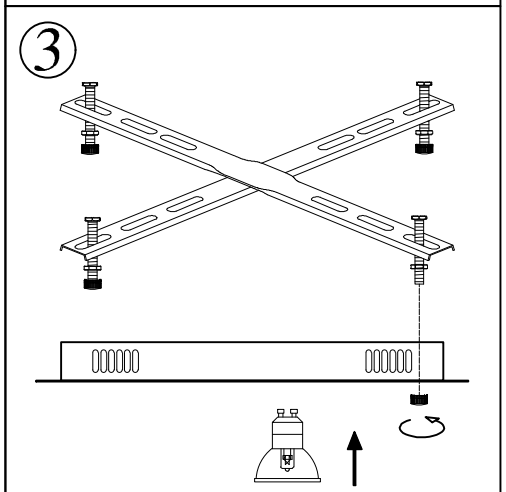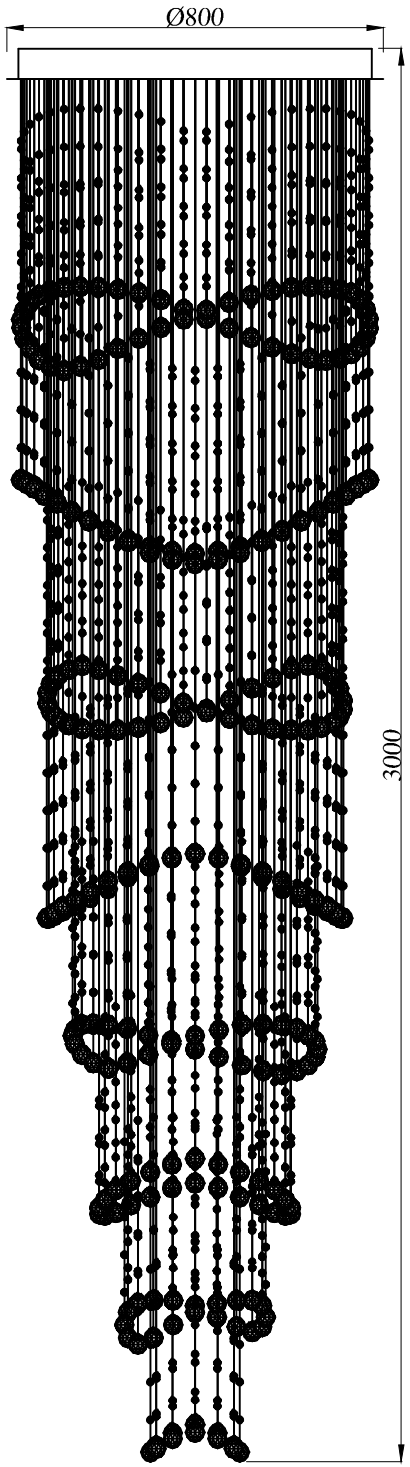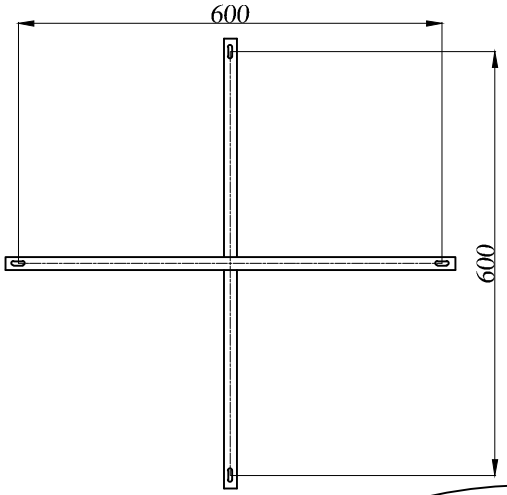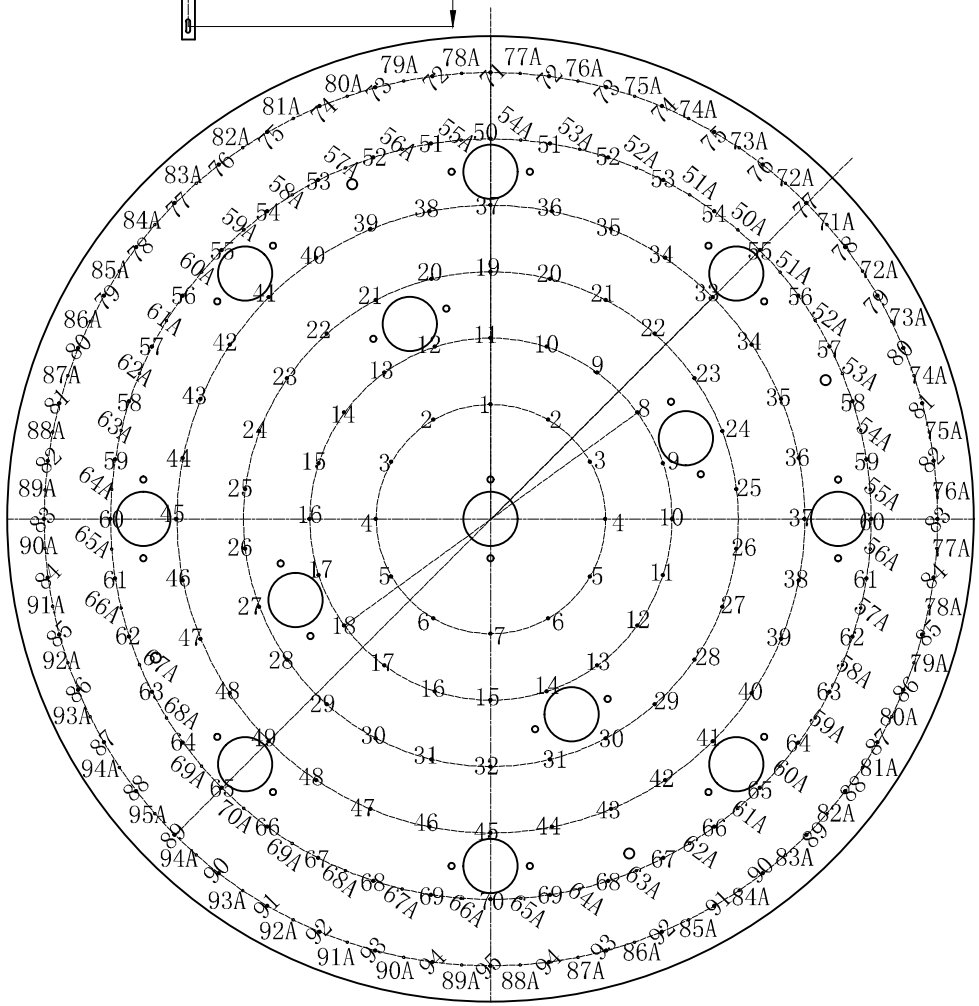Model:8230/300